Regal- / Beleuchtungssäulen Ø112 mm Alu 10.2
Regal- / Beleuchtungssäulen Ø112 mm Holz 10.3
Regalsäulen Ø70 - Ø30, 1-teilig ohne Leuchte 10.4
Regalsäulen vierkant, 1-teilig ohne Leuchte 10.5
Regalsäulen Ø30 - Ø70, 2-teilig ohne Leuchte 10.6
Regalsäulen vierkant, 2-teilig ohne Leuchte 10.7
Beleuchtungssäulen 1-teilig 10.8
Beleuchtungssäulen 2-teilig 10.9
Abhängesystem Ø 18 mm 10.10
Abhängesystem Ø 10 mm 10.11
~~Abhängesystem Ø 6 mm~~ / Seilsystem Ø 3 mm 10.12
Zubehör Abhängungen 10.13

Tel.: 041 620 16 57 Fax: 041 620 62 17 Internet: www.meyer-systeme.ch E-mail: info@meyer-systeme.ch

Regal- / Beleuchtungssäulen Ø112 mm Alu

Preisklassen Oberfläche:

1 = 7160 weiss / 7161 schwarz lackiert
2 = 7131 glanzverchromt
3 = ~~7132 mattverchromt~~
~~**4** = 7081 Chromstahl, geschliffen (feine Schleifspuren)~~
5 = 7133 vergoldet
~~**6** = 7820 Aluminium natur eloxiert~~

Auf Anfrage auch in anderen Farben (RAL / NCS) lieferbar.

Massskizze / Montageanleitung

www.meyer-systeme.ch

Abhängungen Ø112 mm ohne Licht — Metall

Regalsäulen (ohne Licht) für 1 oder 2 Tablare, mit Bajonettverschluss

Best. Nr.	*Länge:*		*1*	*2*	*3*	*5*
68.312	**710**	**Normlänge**				
68.315	bis 400	auf Mass				
68.316	bis 600	auf Mass				
68.317	bis 800	auf Mass				
68.318	bis 1100	auf Mass				
68.319	bis 1480	auf Mass				

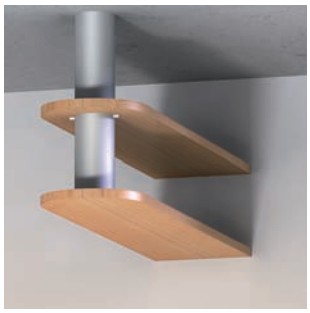

Regalsäulen (ohne Licht) für 1 oder 2 Tablare, mit Deckel und Tablarträgern

Best. Nr.	*Länge:*		*1*	*2*	*3*	*5*
68.412	**710**	**Normlänge**				
68.415	bis 400	auf Mass				
68.416	bis 600	auf Mass				
68.417	bis 800	auf Mass				
68.418	bis 1100	auf Mass				
68.419	bis 1480	auf Mass				

Abhängungen Ø112 mm mit Licht — Metall

Beleuchtungssäule für 1 oder 2 Tablare mit Spotlampe 220V 40W

Best. Nr.	*Länge:*		*1*	*2*	*3*	*5*
68.512	**710**	**Normlänge**				
68.515	bis 400	auf Mass				
68.516	bis 600	auf Mass				
68.517	bis 800	auf Mass				
68.518	bis 1100	auf Mass				
68.519	bis 1480	auf Mass				

Die Beleuchtungssäulen Art. Nr. 68.512 - 68.519 können mit dem beiliegenden Netzkabel direkt an das elektrische Leitungsnetz angeschlossen werden.

Beleuchtungssäule für 1 oder 2 Tablare mit Halogenspot 12V 20W

Best. Nr.	*Länge:*		*1*	*2*	*3*	*5*
68.522	**710**	**Normlänge**				
68.525	bis 400	auf Mass				
68.526	bis 600	auf Mass				
68.527	bis 800	auf Mass				
68.528	bis 1100	auf Mass				
68.529	bis 1480	auf Mass				

Zum Anschluss der Beleuchtungssäulen Art. Nr. 68.522 - 68.529 an das elektrische Leitungsnetz wird ein Trafo benötigt. Dieser ist - wenn nicht bauseits vorhanden - separat zu bestellen (siehe Seite 10.14).

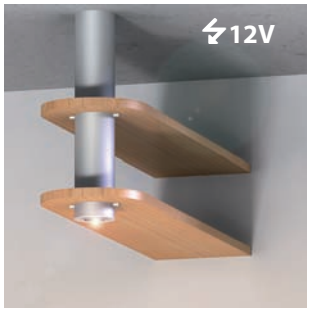

Tablarträger (für weitere Tablare) — Preis pro Stück

Best. Nr.	*Bezeichnung*	*1*	*2*	*3*	*5*
68.931	zusätzliche Tablarträger, Alu Ø10				

Regal- / Beleuchtungssäulen Ø112 mm Holz

Preisklassen Holzarten:

A = Buche gedämpft / Buche natur
B = Eiche/Esche/Fichte/Kiefer/Ulme/Kastanie/Sipo/Erle
C = Kirsche/Ahorn
D = Nussbaum/Wengé/Teak
Z = Zuschlag natur lackiert
weitere Holzarten auf Anfrage

Massskizze / Montageanleitung

www.meyer-systeme.ch

Abhängungen Ø112 mm ohne Licht — Holz

Regalsäulen (ohne Licht) für 1 oder 2 Tablare, mit Bajonettverschluss

Best. Nr.	*Länge:*		*A*	*B*	*C*	*D*	*Z*
68.352	**710**	**Normlänge**					
68.355	bis 400	auf Mass					
68.356	bis 600	auf Mass					
68.357	bis 800	auf Mass					
68.358	bis 1100	auf Mass					
68.359	bis 1480	auf Mass					

Regalsäulen (ohne Licht) für 1 oder 2 Tablare, mit Deckel und Tablarträgern

Best. Nr.	*Länge:*		*A*	*B*	*C*	*D*	*Z*
68.452	**710**	**Normlänge**					
68.455	bis 400	auf Mass					
68.456	bis 600	auf Mass					
68.457	bis 800	auf Mass					
68.458	bis 1100	auf Mass					
68.459	bis 1480	auf Mass					

Abhängungen Ø112 mm mit Licht — Holz

Beleuchtungssäule für 1 oder 2 Tablare mit Spotlampe 220V 40W

Best. Nr.	*Länge:*		*A*	*B*	*C*	*D*	*Z*
68.562	**710**	**Normlänge**					
68.565	bis 400	auf Mass					
68.566	bis 600	auf Mass					
68.567	bis 800	auf Mass					
68.568	bis 1100	auf Mass					
68.569	bis 1480	auf Mass					

Die Beleuchtungssäulen Art. Nr. 68.562 - 68.569 können mit dem beiliegenden Netzkabel direkt an das elektrische Leitungsnetz angeschlossen werden.

Beleuchtungssäule für 1 oder 2 Tablare mit Halogenspot 12V 20 W

Best. Nr.	*Länge:*		*A*	*B*	*C*	*D*	*Z*
68.662	**710**	**Normlänge**					
68.665	bis 400	auf Mass					
68.666	bis 600	auf Mass					
68.667	bis 800	auf Mass					
68.668	bis 1100	auf Mass					
68.669	bis 1480	auf Mass					

Zum Anschluss der Beleuchtungssäulen Art. Nr. 68.662 - 68.669 an das elektrische Leitungsnetz wird ein Trafo benötigt. Dieser ist - wenn nicht bauseits vorhanden - separat zu bestellen (siehe Seite 10.14).

Tablarträger (für weitere Tablare)

Best. Nr.	*Bezeichnung*	*Preis pro Stück*
68.930	Tablarträger Holz Ø15 gleiche Holzart wie Säule	

Regalsäulen Ø70 - Ø30, 1-teilig ohne Leuchte

meyer®

Preisklassen Oberfläche:

1 = 7160 weiss / 7161 schwarz lackiert
2 = 7131 glanzverchromt
3 = ~~7132 mattverchromt~~
4 = 7081 Chromstahl, geschliffen (feine Schleifspuren)
5 = 7133 vergoldet
6 = 7820 Aluminium natur eloxiert

Massskizze / Montageanleitung

www.meyer-systeme.ch

Regalsäule 1-teilig, Durchmesser 70 mm — ohne Leuchte

Best. Nr.	*Ø*	*Länge*		*1*	*2*	*3*	*4*	*5*	*6*
66.410	70 mm	**300**	Normlänge						
66.411	70 mm	**400**	Normlänge						
66.412	70 mm	**710**	Normlänge						
66.415	70 mm	**bis 400**	auf Mass						
66.416	70 mm	**bis 600**	auf Mass						
66.417	70 mm	**bis 800**	auf Mass						
66.418	70 mm	**bis 1100**	auf Mass						

Regalsäule 1-teilig, Durchmesser 60 mm — ohne Leuchte

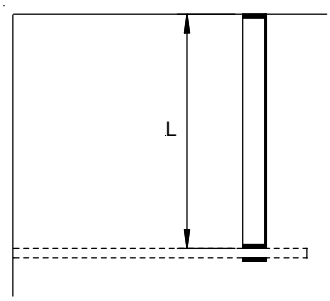

Best. Nr.	*Ø*	*Länge*		*1*	*2*	*3*	*4*	*5*	*6*
69.410	60 mm	**300**	Normlänge						
69.411	60 mm	**400**	Normlänge						
69.412	60 mm	**710**	Normlänge						
69.415	60 mm	**bis 400**	auf Mass						
69.416	60 mm	**bis 600**	auf Mass						
69.417	60 mm	**bis 800**	auf Mass						
69.418	60 mm	**bis 1100**	auf Mass						

Regalsäule 1-teilig, Durchmesser 50 mm — ohne Leuchte

Best. Nr.	*Ø*	*Länge*		*1*	*2*	*3*	*4*	*5*	*6*
64.410	50 mm	**300**	Normlänge						
64.411	50 mm	**400**	Normlänge						
64.412	50 mm	**710**	Normlänge						
64.415	50 mm	**bis 400**	auf Mass						
64.416	50 mm	**bis 600**	auf Mass						
64.417	50 mm	**bis 800**	auf Mass						
64.418	50 mm	**bis 1100**	auf Mass						

Regalsäule 1-teilig, Durchmesser 40 mm — ohne Leuchte

Best. Nr.	*Ø*	*Länge*		*1*	*2*	*3*	*4*	*5*	*6*
67.410	40 mm	**300**	Normlänge						
67.411	40 mm	**400**	Normlänge						
67.412	40 mm	**710**	Normlänge						
67.415	40 mm	**bis 400**	auf Mass						
67.416	40 mm	**bis 600**	auf Mass						
67.417	40 mm	**bis 800**	auf Mass						
67.418	40 mm	**bis 1100**	auf Mass						

Regalsäule 1-teilig, Durchmesser 30 mm — ohne Leuchte

Best. Nr.	*Ø*	*Länge*		*1*	*2*	*3*	*4*	*5*	*6*
63.410	30 mm	**300**	Normlänge						
63.411	30 mm	**400**	Normlänge						
63.412	30 mm	**710**	Normlänge						
63.415	30 mm	**bis 400**	auf Mass						
63.416	30 mm	**bis 600**	auf Mass						
63.417	30 mm	**bis 800**	auf Mass						
63.418	30 mm	**bis 1100**	auf Mass						

Preise pro Abhängung.
Tablare und weiteres Zubehör ab Seite 10.13.

Tel.: 041 620 16 57 Fax: 041 620 62 17 Internet: www.meyer-systeme.ch E-mail: info@meyer-systeme.ch

Regalsäulen vierkant, 1-teilig ohne Leuchte

Preisklassen Oberfläche:

1 = 7160 weiss / 7161 schwarz lackiert
2 = 7131 glanzverchromt
3 = ~~7132 mattverchromt~~
4 = 7081 Chromstahl, geschliffen (feine Schleifspuren)
5 = 7133 vergoldet
6 = 7820 Aluminium natur eloxiert

Massskizze / Montageanleitung

www.meyer-systeme.ch

Die angegebenen Preise verstehen sich pro Abhängung, komplett mit Montagematerial.

Regalsäule 1-teilig, 60 x 60 mm — ohne Leuchte

Best. Nr.	Breite	*Länge*		*1*	*2*	*3*	*4*	*5*	*6*
69.K.415	60x60	**bis 400**	auf Mass						
69.K.416	60x60	**bis 600**	auf Mass						
69.K.417	60x60	**bis 800**	auf Mass						
69.K.418	60x60	**bis 1100**	auf Mass						

Regalsäule 1-teilig, 50 x 50 mm — ohne Leuchte

Best. Nr.	Breite	*Länge*		*1*	*2*	*3*	*4*	*5*	*6*
64.K.415	50x50	**bis 400**	auf Mass						
64.K.416	50x50	**bis 600**	auf Mass						
64.K.417	50x50	**bis 800**	auf Mass						
64.K.418	50x50	**bis 1100**	auf Mass						

Regalsäule 1-teilig, 40 x 40 mm — ohne Leuchte

Best. Nr.	Breite	*Länge*		*1*	*2*	*3*	*4*	*5*	*6*
67.K.415	40x40	**bis 400**	auf Mass						
67.K.416	40x40	**bis 600**	auf Mass						
67.K.417	40x40	**bis 800**	auf Mass						
67.K.418	40x40	**bis 1100**	auf Mass						

Regalsäule 1-teilig, 30 x 30 mm — ohne Leuchte

Best. Nr.	Breite	*Länge*		*1*	*2*	*3*	*4*	*5*	*6*
63.K.415	30x30	**bis 400**	auf Mass						
63.K.416	30x30	**bis 600**	auf Mass						
63.K.417	30x30	**bis 800**	auf Mass						
63.K.418	30x30	**bis 1100**	auf Mass						

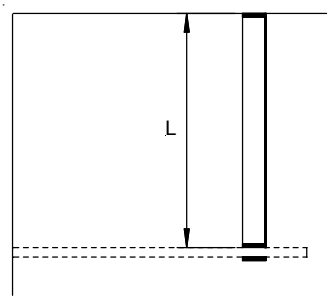

Regalsäule 1-teilig, 20 x 20 mm — ohne Leuchte

Best. Nr.	Breite	*Länge*		*1*	*2*	*3*	*4*	*5*	*6*
62.K.415	20x20	**bis 300**	auf Mass						
62.K.416	20x20	**bis 1000**	auf Mass						
62.K.417	20x20	**bis 1500**	auf Mass						
62.K.418	20x20	**bis 2500**	auf Mass						

Abdeckscheiben für Glastablare — nicht im Set enthalten

Best. Nr.	Mass	*Bezeichnung*	*1*	*2*	*3*	*4*	*5*	*6*
69.K.935	60x60	Abdeckscheibe						
64.K.935	50x50	Abdeckscheibe						
67.K.935	40x40	Abdeckscheibe						
63.K.935	30x30	Abdeckscheibe						

Regalsäulen Ø30 - Ø70, 2-teilig ohne Leuchte

Preisklassen Oberfläche:

1 = 7160 weiss / 7161 schwarz lackiert
2 = 7131 glanzverchromt
3 = ~~7132 mattverchromt~~
4 = 7081 Chromstahl, geschliffen (feine Schleifspuren)
5 = 7133 vergoldet
6 = 7820 Aluminium natur eloxiert

Massskizze / Montageanleitung

www.meyer-systeme.ch

Regalsäule 2-teilig, Durchmesser 70 mm — ohne Leuchte

Best. Nr.	*Ø*	*Länge (L1+L2)*		*1*	*2*	*3*	*4*	*5*	*6*
66.420	70 mm	**300/300**	Normlänge						
66.421	70 mm	**300/400**	Normlänge						
66.426	70 mm	bis 600	auf Mass						
66.427	70 mm	bis 800	auf Mass						
66.428	70 mm	bis 1100	auf Mass						

Regalsäule 2-teilig, Durchmesser 60 mm — ohne Leuchte

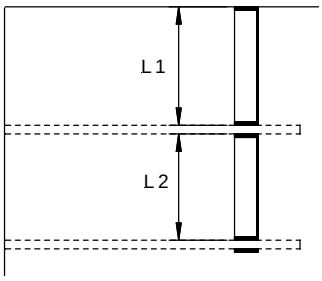

Best. Nr.	*Ø*	*Länge (L1+L2)*		*1*	*2*	*3*	*4*	*5*	*6*
69.420	60 mm	**300/300**	Normlänge						
69.421	60 mm	**300/400**	Normlänge						
69.426	60 mm	bis 600	auf Mass						
69.427	60 mm	bis 800	auf Mass						
69.428	60 mm	bis 1100	auf Mass						

Regalsäule 2-teilig, Durchmesser 50 mm — ohne Leuchte

Best. Nr.	*Ø*	*Länge (L1+L2)*		*1*	*2*	*3*	*4*	*5*	*6*
64.420	50 mm	**300/300**	Normlänge						
64.421	50 mm	**300/400**	Normlänge						
64.426	50 mm	bis 600	auf Mass						
64.427	50 mm	bis 800	auf Mass						
64.428	50 mm	bis 1100	auf Mass						

Regalsäule 2-teilig, Durchmesser 40 mm — ohne Leuchte

Best. Nr.	*Ø*	*Länge (L1+L2)*		*1*	*2*	*3*	*4*	*5*	*6*
67.420	40 mm	**300/300**	Normlänge						
67.421	40 mm	**300/400**	Normlänge						
67.426	40 mm	bis 600	auf Mass						
67.427	40 mm	bis 800	auf Mass						
67.428	40 mm	bis 1100	auf Mass						

Regalsäule 2-teilig, Durchmesser 30 mm — ohne Leuchte

Best. Nr.	*Ø*	*Länge (L1+L2)*		*1*	*2*	*3*	*4*	*5*	*6*
63.420	30 mm	**300/300**	Normlänge						
63.421	30 mm	**300/400**	Normlänge						
63.426	30 mm	bis 600	auf Mass						
63.427	30 mm	bis 800	auf Mass						
63.428	30 mm	bis 1100	auf Mass						

Preise pro Abhängung.
Tablare und weiteres Zubehör ab Seite 10.13.

Regalsäulen vierkant, 2-teilig ohne Leuchte

Preisklassen Oberfläche:

1 = 7160 weiss / 7161 schwarz lackiert
2 = 7131 glanzverchromt
3 = ~~7132 mattverchromt~~
4 = 7081 Chromstahl, geschliffen (feine Schleifspuren)
5 = 7133 vergoldet
6 = 7820 Aluminium natur eloxiert

Massskizze / Montageanleitung

www.meyer-systeme.ch

Regalsäule 2-teilig, 60 x 60 mm — ohne Leuchte

Best. Nr.	Breite	*Länge*		*1*	*2*	*3*	*4*	*5*	*6*
69.K.426	60x60	**bis 600**	auf Mass						
69.K.427	60x60	**bis 800**	auf Mass						
69.K.428	60x60	**bis 1100**	auf Mass						

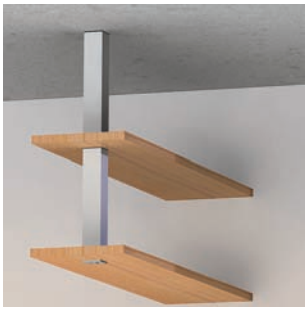

Regalsäule 2-teilig, 50 x 50 mm — ohne Leuchte

Best. Nr.	Breite	*Länge*		*1*	*2*	*3*	*4*	*5*	*6*
64.K.426	50x50	**bis 600**	auf Mass						
64.K.427	50x50	**bis 800**	auf Mass						
64.K.428	50x50	**bis 1100**	auf Mass						

Regalsäule 2-teilig, 40 x 40 mm — ohne Leuchte

Best. Nr.	Breite	*Länge*		*1*	*2*	*3*	*4*	*5*	*6*
67.K.426	40x40	**bis 600**	auf Mass						
67.K.427	40x40	**bis 800**	auf Mass						
67.K.428	40x40	**bis 1100**	auf Mass						

Regalsäule 2-teilig, 30 x 30 mm — ohne Leuchte

Best. Nr.	Breite	*Länge*		*1*	*2*	*3*	*4*	*5*	*6*
63.K.426	30x30	**bis 600**	auf Mass						
63.K.427	30x30	**bis 800**	auf Mass						
63.K.428	30x30	**bis 1100**	auf Mass						

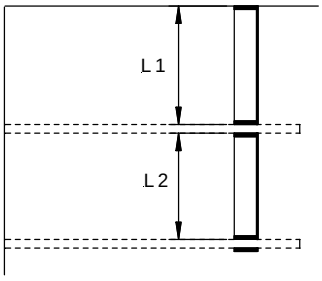

Regalsäule 2-teilig, 20 x 20 mm — ohne Leuchte

Best. Nr.	Breite	*Länge*		*1*	*2*	*3*	*4*	*5*	*6*
62.K.426	20x20	**bis 1000**	auf Mass						
62.K.427	20x20	**bis 1500**	auf Mass						
62.K.428	20x20	**bis 2500**	auf Mass						

Abdeckscheiben für Glastablare

Best. Nr.	Mass	*Bezeichnung*	*1*	*2*	*3*	*4*	*5*	*6*
69.K.935	60x60	Abdeckscheibe						
64.K.935	50x50	Abdeckscheibe						
67.K.935	40x40	Abdeckscheibe						
63.K.935	30x30	Abdeckscheibe						

Beleuchtungssäulen 1-teilig

Preisklassen Oberfläche:

1 = 7160 weiss / 7161 schwarz lackiert
2 = 7131 glanzverchromt
3 = ~~7132 mattverchromt~~
4 = 7081 Chromstahl, geschliffen (feine Schleifspuren)
5 = 7133 vergoldet
6 = 7820 Aluminium natur eloxiert

Auf Anfrage auch in anderen Farben (RAL / NCS) lieferbar.

Massskizze / Montageanleitung

www.meyer-systeme.ch

Zum Anschluss von 12V Beleuchtungssäulen an das elektrische Leitungsnetz wird ein Trafo benötigt.
Dieser ist nicht im Lieferumfang enthalten.

Anschlussmöglichkeiten:
1. Der Elektroinstallateur führt eine 12V-Leitung von einem externen Trafo durch die Decke oder Tablar zur Säule.
2. Bei Holztablaren kann ein Flachtrafo im Tablar eingelassen werden. (Trafo und Abdeckungen siehe Seite 10.14)
3. Der Trafo wird in einer Deckenuntersicht platziert.

Tablare und weiteres Zubehör ab Seite 10.13.

Beleuchtungssäule 1-teilig, Durchmesser 70 mm — mit Leuchte 12V 20W

Best. Nr.	*Ø*	*Länge*		*1*	*2*	*3*	*4*	*5*	*6*
66.510	70 mm	**300**	Normlänge						
66.511	70 mm	**400**	Normlänge						
66.512	70 mm	**710**	Normlänge						
66.515	70 mm	**bis 400**	auf Mass						
66.516	70 mm	**bis 600**	auf Mass						
66.517	70 mm	**bis 800**	auf Mass						
66.518	70 mm	**bis 1100**	auf Mass						

Beleuchtungssäule 1-teilig, Durchmesser 60 mm — mit Leuchte 12V 20W

Best. Nr.	*Ø*	*Länge*		*1*	*2*	*3*	*4*	*5*	*6*
69.510	60 mm	**300**	Normlänge						
69.511	60 mm	**400**	Normlänge						
69.512	60 mm	**710**	Normlänge						
69.515	60 mm	**bis 400**	auf Mass						
69.516	60 mm	**bis 600**	auf Mass						
69.517	60 mm	**bis 800**	auf Mass						
69.518	60 mm	**bis 1100**	auf Mass						

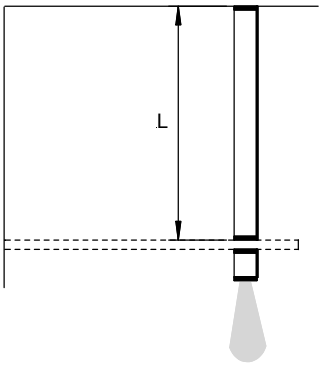

Beleuchtungssäule 1-teilig, Durchmesser 50 mm — mit Leuchte 12V 20W

Best. Nr.	*Ø*	*Länge*		*1*	*2*	*3*	*4*	*5*	*6*
64.510	50 mm	**300**	Normlänge						
64.511	50 mm	**400**	Normlänge						
64.512	50 mm	**710**	Normlänge						
64.515	50 mm	**bis 400**	auf Mass						
64.516	50 mm	**bis 600**	auf Mass						
64.517	50 mm	**bis 800**	auf Mass						
64.518	50 mm	**bis 1100**	auf Mass						

Beleuchtungssäule 1-teilig, vierkant 60 x 60 mm — mit Leuchte 12V 20W

Best. Nr.	Mass	*Länge*		*1*	*2*	*3*	*4*	*5*	*6*
69.K.515	60x60	**bis 400**	auf Mass						
69.K.516	60x60	**bis 600**	auf Mass						
69.K.517	60x60	**bis 800**	auf Mass						
69.K.518	60x60	**bis 1100**	auf Mass						

Beleuchtungssäulen 2-teilig

Preisklassen Oberfläche:

1 = 7160 weiss / 7161 schwarz lackiert
2 = 7131 glanzverchromt
3 = ~~7132 mattverchromt~~
4 = 7081 Chromstahl, geschliffen (feine Schleifspuren)
5 = 7133 vergoldet
6 = 7820 Aluminium natur eloxiert

Auf Anfrage auch in anderen Farben (RAL / NCS) lieferbar.

Massskizze / Montageanleitung

www.meyer-systeme.ch

Zum Anschluss von 12V Beleuchtungssäulen an das elektrische Leitungsnetz wird ein Trafo benötigt.
Dieser ist nicht im Lieferumfang enthalten.

Anschlussmöglichkeiten:
1. Der Elektroinstallateur führt eine 12V-Leitung von einem externen Trafo durch die Decke oder Tablar zur Säule.
2. Bei Holztablaren kann ein Flachtrafo im Tablar eingelassen werden. (Trafo und Abdeckungen siehe Seite 10.14)
3. Der Trafo wird in einer Deckenuntersicht platziert.

Tablare und weiteres Zubehör ab Seite 10.13.

Beleuchtungssäule 2-teilig, Durchmesser 70 mm — mit Leuchte 12V 20W

Best. Nr.	*Ø*	*Länge (L1+L2)*		*1*	*2*	*3*	*4*	*5*	*6*
66.520	70 mm	**300/300**	Normlänge						
66.521	70 mm	**300/400**	Normlänge						
66.526	70 mm	bis 600	auf Mass						
66.527	70 mm	bis 800	auf Mass						
66.528	70 mm	bis 1100	auf Mass						

Beleuchtungssäule 2-teilig, Durchmesser 60 mm — mit Leuchte 12V 20W

Best. Nr.	*Ø*	*Länge (L1+L2)*		*1*	*2*	*3*	*4*	*5*	*6*
69.520	60 mm	**300/300**	Normlänge						
69.521	60 mm	**300/400**	Normlänge						
69.526	60 mm	bis 600	auf Mass						
69.527	60 mm	bis 800	auf Mass						
69.528	60 mm	bis 1100	auf Mass						

Beleuchtungssäule 2-teilig, Durchmesser 50 mm — mit Leuchte 12V 20W

Best. Nr.	*Ø*	*Länge (L1+L2)*		*1*	*2*	*3*	*4*	*5*	*6*
64.520	50 mm	**300/300**	Normlänge						
64.521	50 mm	**300/400**	Normlänge						
64.526	50 mm	bis 600	auf Mass						
64.527	50 mm	bis 800	auf Mass						
64.528	50 mm	bis 1100	auf Mass						

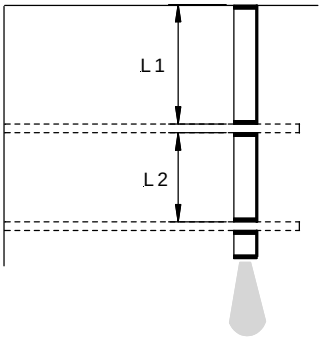

Beleuchtungssäule 2-teilig, vierkant 60 x 60 mm — mit Leuchte 12V 20W

Best. Nr.	Mass	*Länge (L1+L2)*		*1*	*2*	*3*	*4*	*5*	*6*
69.K.526	60x60	**bis 600**	auf Mass						
69.K.527	60x60	**bis 800**	auf Mass						
69.K.528	60x60	**bis 1100**	auf Mass						

Abhängesystem Ø 18 mm

Preisklassen Oberfläche:

1 = 7160 weiss / 7161 schwarz lackiert
2 = 7131 glanzverchromt
3 = ~~7132 mattverchromt~~
4 = 7081 Chromstahl, geschliffen (feine Schleifspuren)
5 = 7133 vergoldet
6 = 7820 Aluminium natur eloxiert

Auf Anfrage auch in anderen Farben (RAL / NCS) lieferbar.

1 - 2 - 3 Montage

Ein oder mehrere Zwischenböden werden mit den genialen Schiebemuttern schnell und sicher montiert:

1. Schieben
2. Kippen
3. Drehen

Nicht sauber abgeschnittene Rohrenden verschwinden in den Nuten.

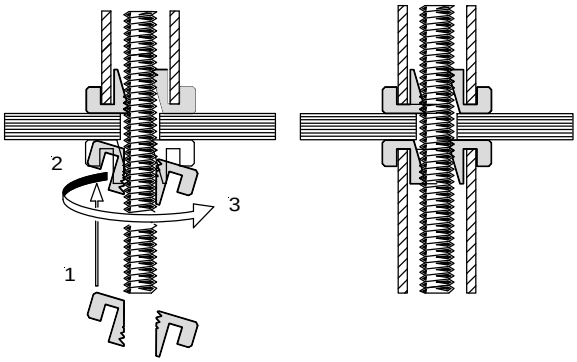

Massskizze / Montageanleitung

www.meyer-systeme.ch

Abhängung für 1 Tablar, zum Ablängen — Preis per Stück

Best. Nr.	Ausführung	L Maximum	1	2	3	4	5	6
62.410	1-teilig	bis 300						
62.411	1-teilig	bis 1 000						
62.412	1-teilig	bis 1 500						
62.413	1-teilig	bis 2 000						

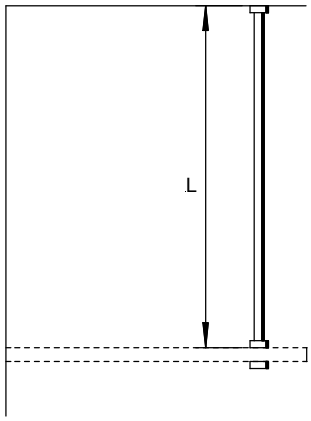

Abhängung für 1 Tablar, auf genaue Länge geschnitten — Preis per Stück

Best. Nr.	Ausführung:	L Maximum	1	2	3	4	5	6
62.415	1-teilig	bis 300						
62.416	1-teilig	bis 1 000						
62.417	1-teilig	bis 1 500						
62.418	1-teilig	bis 2 000						

Abhängung für 2 Tablare, zum Ablängen — Preis per Stück

Best. Nr.	Ausführung	L Maximum	1	2	3	4	5	6
62.421	2-teilig	bis 1 000						
62.422	2-teilig	bis 1 500						
62.423	2-teilig	bis 2 000						

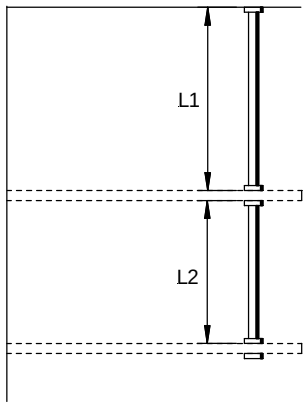

Abhängung für 2 Tablare, auf genaue Länge geschnitten — Preis per Stück

Best. Nr.	Ausführung	L Maximum	1	2	3	4	5	6
62.426	2-teilig	bis 1 000						
62.427	2-teilig	bis 1 500						
62.428	2-teilig	bis 2 000						

Preise pro Abhängung.
Tablare und weiteres Zubehör ab Seite 10.13.

Schiebemuttern (für weitere Tablare) — Preis per Stück

Best. Nr.	Bezeichnung	Grösse in mm	1	2	3	4	5	6
62.951	Schiebemutter	Ø 25 / 6						

Pro Abhängung und Tablar werden 2 Schiebemuttern benötigt.

Abhängesystem Ø 10 mm

Preisklassen Oberfläche:

1 = 7160 weiss / 7161 schwarz lackiert
2 = 7131 glanzverchromt
3 = ~~7132 mattverchromt~~
4 = 7081 Chromstahl, geschliffen (feine Schleifspuren)
5 = 7133 vergoldet
6 = 7820 Aluminium natur eloxiert

Auf Anfrage auch in anderen Farben (RAL / NCS) lieferbar.

Massskizze / Montageanleitung

www.meyer-systeme.ch

Abhängung für 1 Tablar, zum Ablängen — Preis per Stück

Best. Nr.	Ausführung	L Maximum	1	2	3	4	5	6
61.410	1-teilig	bis 300						
61.411	1-teilig	bis 1 000						
61.412	1-teilig	bis 1 500						
61.413	1-teilig	bis 2 000						

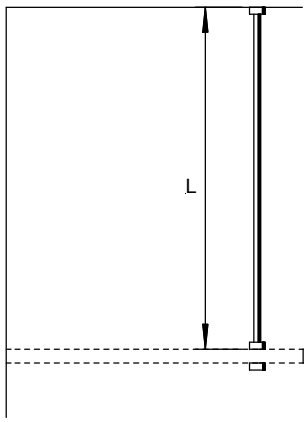

Abhängung für 1 Tablar, auf genaue Länge geschnitten — Preis per Stück

Best. Nr.	Ausführung:	L Maximum	1	2	3	4	5	6
61.415	1-teilig	bis 300						
61.416	1-teilig	bis 1 000						
61.417	1-teilig	bis 1 500						
61.418	1-teilig	bis 2 000						

Abhängung für 2 Tablare, zum Ablängen — Preis per Stück

Best. Nr.	Ausführung	L Maximum	1	2	3	4	5	6
61.421	2-teilig	bis 1 000						
61.422	2-teilig	bis 1 500						
61.423	2-teilig	bis 2 000						

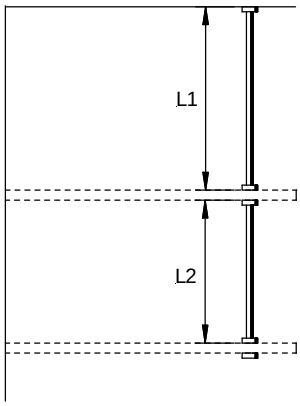

Abhängung für 2 Tablare, auf genaue Länge geschnitten — Preis per Stück

Best. Nr.	Ausführung	L Maximum	1	2	3	4	5	6
61.426	2-teilig	bis 1 000						
61.427	2-teilig	bis 1 500						
61.428	2-teilig	bis 2 000						

Preise pro Abhängung.
Tablare und weiteres Zubehör ab Seite 10.13.

Tablarmuttern (für weitere Tablare) — Preis per Stück

Best. Nr.	Bezeichnung	Grösse in mm	1	2	3	4	5	6
61.955	Tablarmutter	Ø 18 / 8						

Abhängesystem Ø 6 mm / Seilsystem Ø 3 mm

meyer®

Abhängung Ø 6 mm für 1 Tablar

Best. Nr.	Ausführung	Länge	Preis pro Stück
60.550	Chromstahl geschliffen	Normlänge 700 mm	
60.551	Chromstahl geschliffen	auf Mass gefertigt bis 1'000 mm	
60.552	Chromstahl geschliffen	auf Mass gefertigt bis 3'000 mm	

Klemmträger für Zwischenböden

Best. Nr.	Ausführung	Grösse in mm	Preis pro Stück
60.958	Chromstahl	D-25/12	

Das 6-mm System ist nicht mehr lieferbar.

Massskizze / Montageanleitung

www.meyer-systeme.ch

Garnitur Seil 3 mm für 1 Tablar

Best. Nr.	Ausführung:	Länge	Preis pro Seil
60.051	Chromstahl	bis 1'000 mm, kürzbar	
60.052	Chromstahl	bis 2'000 mm, kürzbar	
60.054	Chromstahl	bis 4'000 mm, kürzbar	

Garnitur Boden- Decke Seil 3 mm mit Spannschloss

Best. Nr.	Ausführung:	Länge	Preis pro Seil
60.600	Chromstahl	bis 4'000 mm, kürzbar	

Seilklemmen für Zwischenböden

Best. Nr.	Ausführung:	Grösse in mm	Preis pro Stück
60.908	Chromstahl	D-25/12	

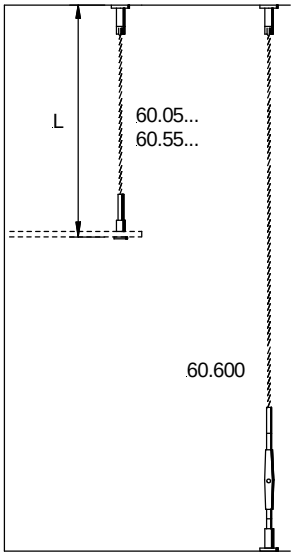

Zubehör Abhängungen

Preisklassen:

A = Buche gedämpft / Buche natur
B = Eiche/Esche/Fichte/Kiefer/Ulme/Kastanie/Sipo/Erle
C = Kirsche/Ahorn
D = Nussbaum/Wengé/Teak
weitere Holzarten auf Anfrage

Kanten 2mm, leicht gebrochen

einbaufertige Regalböden aus Holz

Best. Nr.	*Beschrieb*	*Breite*	*Material*	*1 Stk*
48.100	Tablar rechteckig	300	Spanpl. furniert	auf Anfrage
48.200	Tablar 45° Ecken	300	Spanpl. furniert	auf Anfrage
48.300	Tablar gerundet	300	Spanpl. furniert	auf Anfrage

Zusatzarbeiten:

Best. Nr.	*Beschrieb*	*Masse*	*Material*
48.920	Kabelkanal eingenutet	16/16	Kunststoff
48.900	Nutleiste (Wandbefestigung)		Buche
48.930	Einfräsung Trafo mit Abdeckblech	300/80/19	Stahl farblackiert

Natur lackiert mit D-D Lack	
Gebeizt und lackiert mit D-D Lack	
Grundtarif nach Beizmuster RAL oder NCS Farbkarte	pro Auftrag gleicher Farbe

Einbaufertige Regalböden aus Glas

Diverse Ausführungen auf Anfrage

Keine Standardgrössen und Preise. Anhand Ihrer Massskizze machen wir Ihnen gerne eine Offerte.

Best. Nr.	*Bezeichnung:*	*1 Stk*
	Glastablar rechteckig	auf Anfrage
	Glastablar abgeschrägt	auf Anfrage
	Glastablar gerundet	auf Anfrage

Preisklassen: (in Klammer: Oberflächencode)

1 = 7160 weiss / 7161 schwarz lackiert
2 = 7131 glanzverchromt
3 = ~~7132 mattverchromt~~
4 = 7081 Chromstahl, geschliffen (feine Schleifspuren)
5 = 7133 vergoldet
in Aluminium nicht lieferbar

Befestigungsschienen für Glastablare

ACHTUNG: nur noch solange Vorrat!

Best. Nr.	*Bezeichnung:*		*1*	*2*	*3*	*4*	*5*
48.905	Befestigungsschiene für Glas 8 mm	280/15/15					
48.906	Befestigungsschiene für Glas 10mm	280/15/15					
48.907	Befestigungsschiene für Glas 12mm	280/15/15					

Bestellangaben: Best. Nr. / Oberfläche / Farbe

Aufsatz für schräge Decken

Zur Montage von Säulen Ø112 auf schräge Decken

Best. Nr.	Beschrieb	Länge	Grösse	Material	1 Stk.
68.937	Aufsatz schräg	auf Mass	Ø112	Holz	

Bestellangaben: Best. Nr. / Holzart / Länge der Mittelachse / Winkel

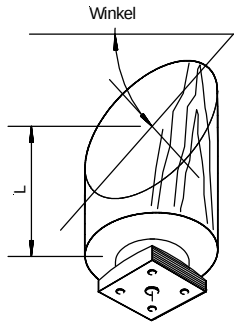

Schrägschnitt

Zur Montage von Säulen auf schräge Decken (rund Ø 30 - 70, vierkant 30/30 - 80/80)

Best. Nr.	Beschrieb	Länge	Grösse	Material	1 Stk.
66.937	Schrägschnitt	auf Mass	Ø30 - Ø70	Holz / Stahl	

Bestellangaben: Best. Nr. / Ø Säule / Länge der Mittelachse/ Winkel

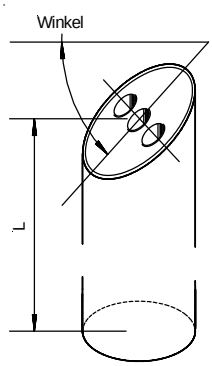

Trafo

Best. Nr.	Bezeichnung	Grösse	Material	1 Stk.
66.900	Trafo elektronisch 12V, 10 - 60W für 1-3 Spot 20W, Kabellänge 3m, mit Steckverteiler	110/45/16	Kunststoff weiss	
66.900.120	Trafo elektronisch 12V, 20 - 120W für 1-6 Spot 20W, Kabellänge 3m, mit Steckverteiler	145/55/18	Kunststoff weiss	

Kabelkanal

Best. Nr.	Bezeichnung	Grösse	Material	1 Stk.
48.000.1	Kabelkanal	2000/16/16	Kunststoff weiss	
48.000.2	Kabelkanal	2000/16/16	Kunststoff braun	

Trafoabdeckung

kann in Tablaren ab 25 mm bündig eingelassen werden

Best. Nr.	Bezeichnung	Grösse	Material	1 Stk.
66.905.7160	Trafoabdeckung (Lochblech)	300/80/19	Stahlblech farblackiert, **weiss**	
66.905.7161	Trafoabdeckung (Lochblech)	300/80/19	Stahlblech farblackiert, **schwarz**	
66.905.7163	Trafoabdeckung (Lochblech)	300/80/19	Stahlblech farblackiert, **braun**	
66.905.7131	Trafoabdeckung (Lochblech)	300/80/19	Stahlblech, **glanzverchromt**	